HPH GmbH

HPH GmbH

Handel-Projektierung-Hydrauliksysteme
Im Bocksacker 21 - D 27628 Bramstedt

Tel: 04746-93884-14
Fax: 04746-93884-22
e-mail: info@hph-gmbh.de
Internet: www.HPH-GmbH.de

MPF4002A-G2P25

Rücklauffilter 1 ½”

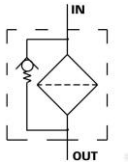

Rücklauffilter	1 ½”
Typenbezeichnung:	MPF4002P25
Technische Information:	Geeignet für Mineralöle Bypass-Öffnungsdruck 1,75 bar. Für Rücklauffilter ist eine wirkungsvolle Verschmutzungsan-zeige vorzusehen.
Material:	Gehäuse aus Aluminium
Abdichtung:	NBR, auf Anfrage auch in Viton
Montage:	Tankaufbau
Filterung:	Von Außen nach Innen
Druckverlust:	Abhängig vom Volumenstrom
Einheit:	Stück
Betriebsdruck:	3 bar
Temperatur:	-25° C bis +110! C
Durchfluss:	Viskosität 46 (Cst) Temperatur 40 Grad
Filterfeinheit:	25 µm
A (BSP)	11/1“
Durchlass (l/min)	600
Element lose	MF 400-2-P25-N-B
Material Element	Papier
Differenzdruckbeständigkeit (bar)	3

HPH GmbH

HPH GmbH

Handel-Projektierung-Hydrauliksysteme
Im Bocksacker 21 - D 27628 Bramstedt

Tel: 04746-93884-14
Fax: 04746-93884-22
e-mail: info@hph-gmbh.de
Internet: www.HPH-GmbH.de

Durchfluss - Diagramm

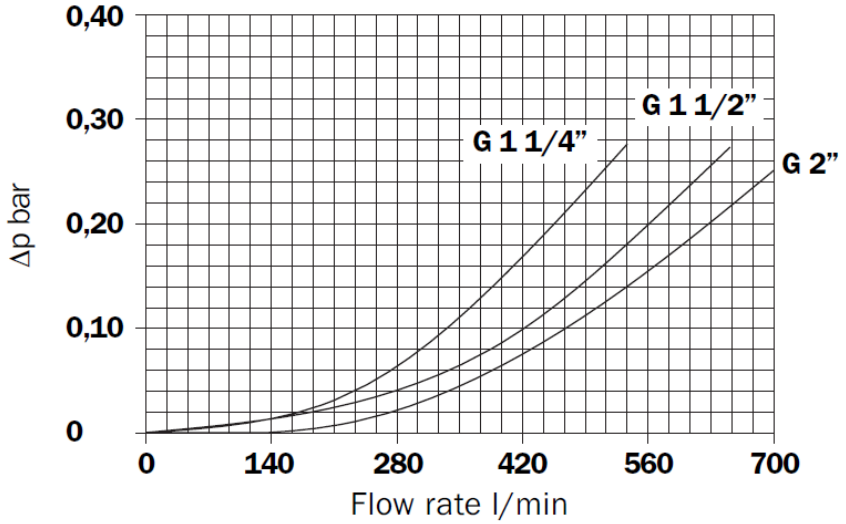

MPF 400	1	150	175	330	370	550	385	650	680
	2	230	250	440	445	650	550	380	730
	3	245	290	470	550	680	710	735	740

Baumasse

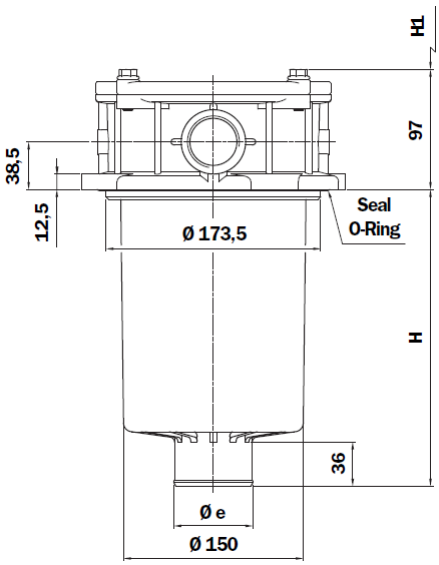

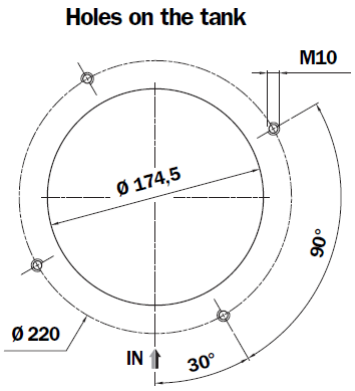

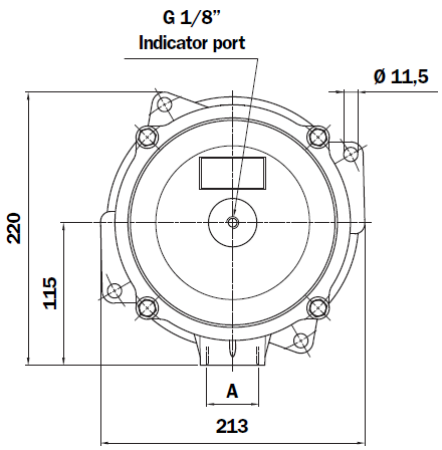

MPF 400
Thread connections

Type	A
G1	G 1 1/4"
G2	G 1 1/2"
G3	G 2"
G4	1 1/4" NPT
G5	1 1/2" NPT
G6	2" NPT
G7	SAE 20 - 1 5/8" - 12 UN
G8	SAE 24 - 1 7/8" - 12 UN
G9	SAE 32 - 2 1/2" - 12 UN

Length Filter	H mm	H1 mm	Ø e mm
1	180	200	51
2	240	250	64
3	290	310	64

Änderungen vorbehalten